TABLETTES FIXES, FIXATIONS LATÉRALES RÉGLABLES

Caractéristiques

- Étagères pour baie 19".
- Utilisation avec des équipements légers.
- Matériau : acier laminé à froid, Couleur : noir.
- Charge admissible : 60kg pour toutes les références, sauf 71829 dont la charge est 100kg.

Références	Prof. baie (mm)	Dim. (mm) L	P	P1	H	Epaisseur acier (mm)	Compatible lignes 30	100	500	800
71054	450	488	288	185	49,5	1,2		✓		
71107	600	488	425	335	49,5	1,2		✓		
71055	600	472	350	260	48	1,2			✓	✓
71828	600	470	400	310	48	1,25			✓	✓
71829	600	470	400	310	48	2			✓	✓
71056	800	470	550	460	48	1,2			✓	✓
71057	1000	470	730	620	48	1,2			✓	✓
71297	1200	470	950	860	48	1,2				✓
71081	Vis et écrou lot de 50									

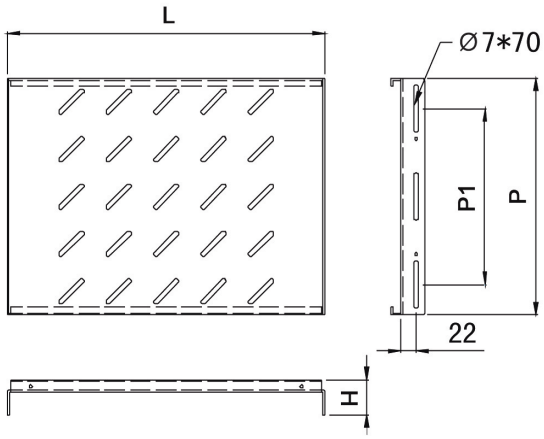

Socamont
ZI des Touches
9 rue des frères Lumière
53000 LAVAL

Copyright © Socamont Industries. Tous droits réservés. Photos non contractuelles. Dernière mise à jour du document : Février 2024.

Tel. 02 43 01 01 17
socamont@socamont.com