CHAISE DE BAIE POUR PLANCHER TECHNIQUE

*Chaise sans option**

Chaise avec option 4 rallonges

Caractéristiques

- Chaises utilisées dans les salles et locaux équipés d'un plancher technique composé de dalles d'épaisseur 30mm.
- La conception de nos chaises permet de reporter le poids de la baie sur le sol béton indépendamment de la charge admissible du plancher technique.
- En fonction de la hauteur du plancher technique. Veuillez sélectionner la chaise avec ou sans ses rallonges permettant ainsi d'avoir une fourchette de réglage de 90mm à 360mm.
- Livrées en kit avec visserie de fixation des baies sur les chaises.

Références	Dim. (mm)	Entre axe av/ar (mm) ligne 500	ligne 800	Compatible lignes 30	100	500	800
71648	600X600	559	510			✓	✓
71649	600X800	759	510			✓	✓
71650	600X1000	959	510			✓	✓
71652	800X800	759	710			✓	✓
71653	800x1000	959	710			✓	✓

**Les pieds ajustables ne sont pas fournis. Il est conseillé d'utiliser ceux de la baie. Si vous souhaitez commander des pieds ajustables, choisissez la référence 71084 p.98.*

Chaise pour baie largeur 600mm

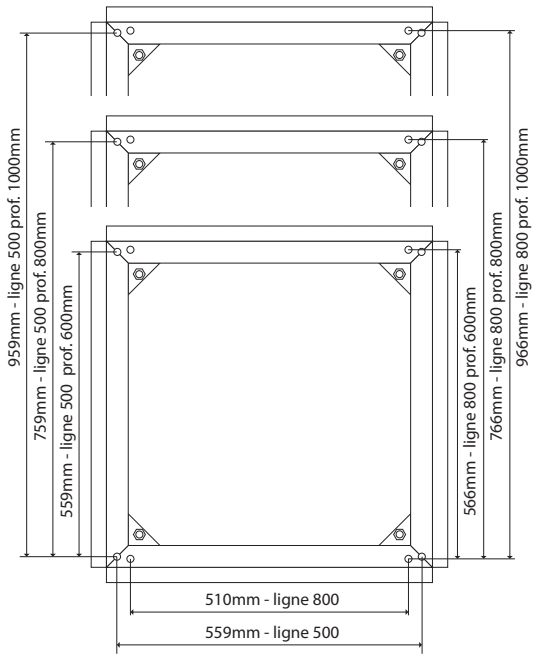

Chaise pour baie largeur 800mm

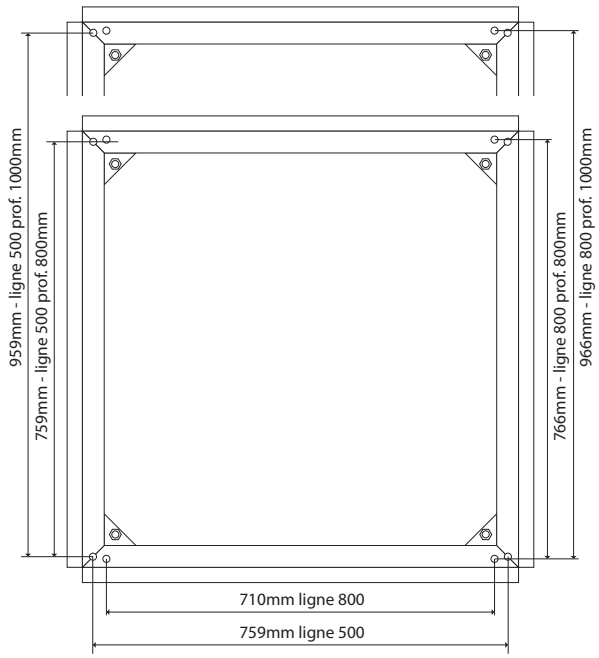

Socamont
ZI des Touches
9 rue des frères Lumière
53000 LAVAL

Copyright © Socamont Industries. Tous droits réservés. Photos non contractuelles. Dernière mise à jour du document : Septembre 2022.

Tel. 02 43 01 01 17
socamont@socamont.com

RALLONGES POUR CHAISES DE BAIE

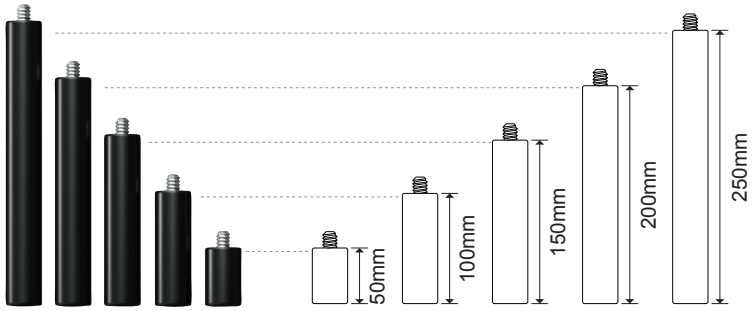

Rallonges en option

Caractéristiques

- Les rallonges pour chaises de baie sont conçues exclusivement pour nos chaises de baie.
- Ces rallonges permettent une augmentation de la hauteur des chaises. Les rallonges se déclinent en cinq hauteurs différentes allant de 50mm à 250mm.
- Ces rallonges sont fabriquées en acier et sont ainsi très robustes. Elles sont recouvertes d'une peinture noire pour la finition.
- Rallonge en option à l'unité :

Références	Hauteurs (mm)	Compatible lignes 30	100	500	800
71669	50			✓	✓
71655	100			✓	✓
71670	150			✓	✓
71671	200			✓	✓
71672	250			✓	✓

HAUTEUR DES CHAISES DE BAIE SANS ET AVEC RALLONGE

Hauteur en mm	Cas de figure 1	Cas de figure 2				
		Pied ajustable + 1 rallonge				
	Pied ajustable seul	71669 H : 50mm	71655 H : 100mm	71670 H : 150mm	71671 H : 200mm	71672 H : 250mm
Mini A	90	140	190	240	290	340
Maxi A	140	190	240	290	340	390
Mini B	60	110	160	210	260	310
Maxi B	110	160	210	260	310	360

Mini

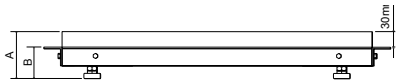

Mini

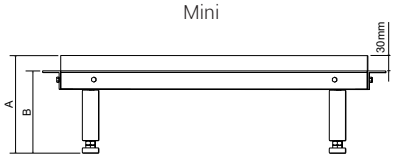

Maxi

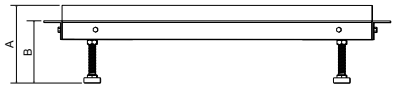

Maxi

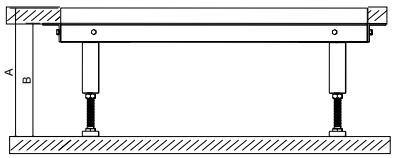

Socamont
ZI des Touches
9 rue des frères Lumière
53000 LAVAL

Copyright © Socamont Industries. Tous droits réservés. Photos non contractuelles. Dernière mise à jour du document : Septembre 2022.

Tel. 02 43 01 01 17
socamont@socamont.com

COMPATIBILITÉS BAIES DE BRASSAGE LIGNE 500 AVEC CHAISES DE BAIES

Références des baies	Dimensions	Chaises 71648 600x600	Chaises 71649 600x800	Chaises 71650 600x1000	Chaises 71652 800x800	Chaises 71653 800x1000
54264xxxxxxx	42U 600x400			NON-COMPATIBLE		
54266xxxxxxx	42U 600x600	✓				
54268xxxxxxx	42U 600x800		✓			
542610xxxxxxx	42U 600x1000			✓		
54288xxxxxxx	42U 800x800				✓	
542810xxxxxxx	42U 800x1000					✓
53666xxxxxxx	36U 600x600	✓				
53668xxxxxxx	36U 600x800		✓			
536610xxxxxxx	36U 600x1000			✓		
53688xxxxxxx	36U 800x800				✓	
536810xxxxxxx	36U 800x1000					✓
53166xxxxxxx	31U 600x600	✓				
53168xxxxxxx	31U 600x800		✓			
531610xxxxxxx	31U 600x1000			✓		
52766xxxxxxx	27U 600x600	✓				
52768xxxxxxx	27U 600x800		✓			
527610xxxxxxx	27U 600x1000			✓		
52166xxxxxxx	21U 600x600	✓				
52168xxxxxxx	21U 600x800		✓			
521610xxxxxxx	21U 600x1000			✓		
51866xxxxxxx	18U 600x600	✓				
51266xxxxxxx	12U 600x600	✓				
512610xxxxxxx	12U 600x1000			✓		

Ligne 500

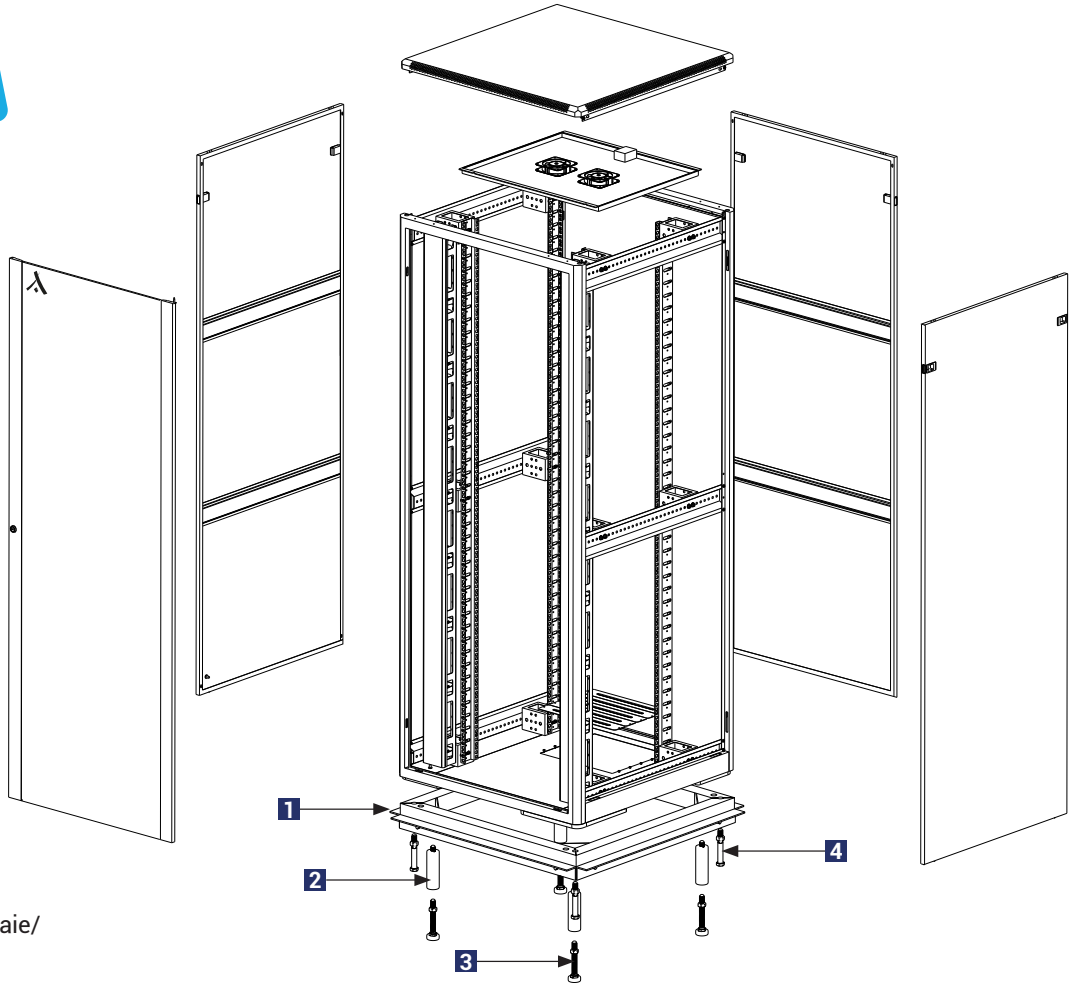

1 Chaise de baie
2 Rallonge
3 Pied ajustable
4 Boulon de fixation baie/ chaise

Socamont
ZI des Touches
9 rue des frères Lumière
53000 LAVAL

Copyright © Socamont Industries. Tous droits réservés. Photos non contractuelles. Dernière mise à jour du document : Septembre 2022.

Tel. 02 43 01 01 17
socamont@socamont.com

COMPATIBILITÉS BAIES SERVEURS LIGNE 800 AVEC CHAISES DE BAIES

Références des baies	Dimensions	Chaises 71648 600x600	Chaises 71649 600x800	Chaises 71650 600x1000	Chaises 71652 800x800	Chaises 71653 800x1000
84766xxxxxxx	47U 600x600	✓				
84768xxxxxxx	47U 600x800		✓			
847610xxxxxxx	47U 600x1000			✓		
84786xxxxxxx	47U 800x600			NON-COMPATIBLE		
84788xxxxxxx	47U 800x800				✓	
847810xxxxxxx	47U 800x1000					✓
84266xxxxxxx	42U 600x600	✓				
84268xxxxxxx	42U 600x800		✓			
842610xxxxxxx	42U 600x1000			✓		
84286xxxxxxx	42U 800x600			NON-COMPATIBLE		
84288xxxxxxx	42U 800x800				✓	
842810xxxxxxx	42U 800x1000					✓
842612xxxxxxx	42U 600x1200			NON-COMPATIBLE		
842812xxxxxxx	42U 800x1200			NON-COMPATIBLE		
847612xxxxxxx	47U 600x1200			NON-COMPATIBLE		
847812xxxxxxx	47U 800x1200			NON-COMPATIBLE		

Ligne 800

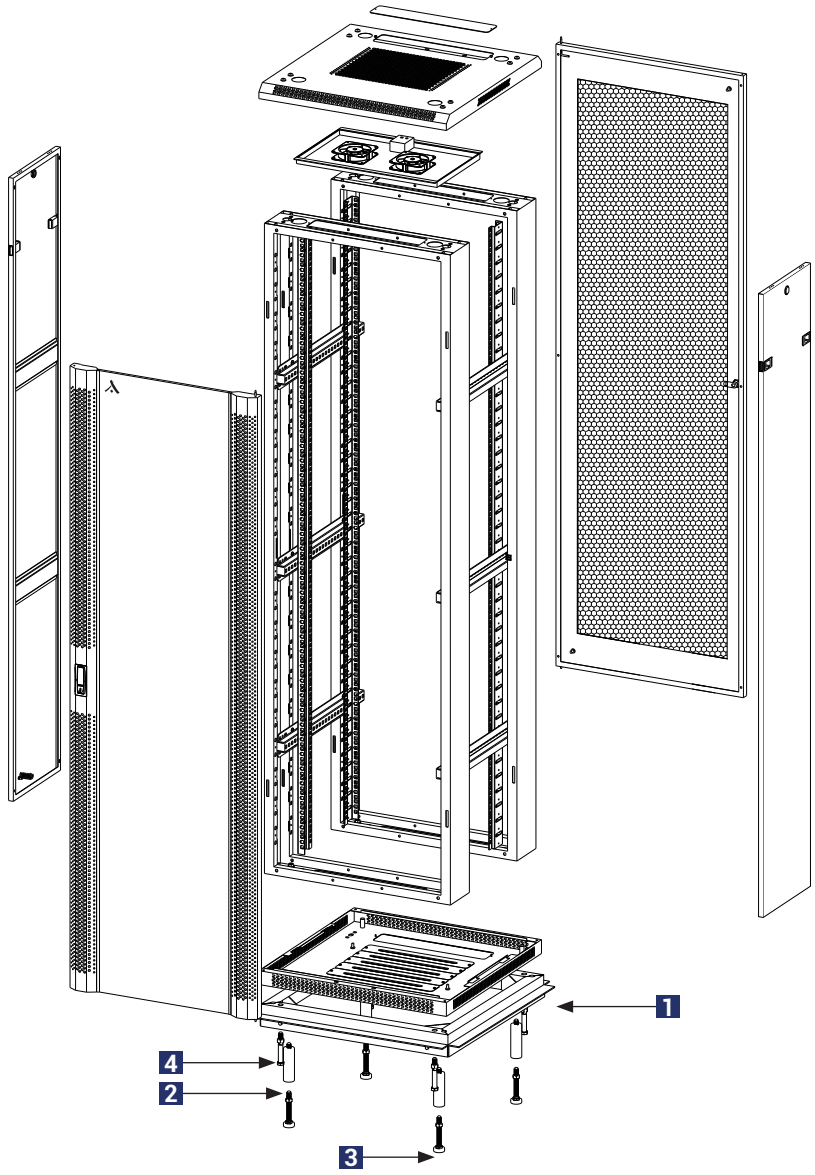

1 Chaise de baie
2 Rallonge
3 Pied ajustable
4 Boulon de fixation baie/ chaise

Socamont
ZI des Touches
9 rue des frères Lumière
53000 LAVAL

Copyright © Socamont Industries. Tous droits réservés. Photos non contractuelles. Dernière mise à jour du document : Septembre 2022.

Tel. 02 43 01 01 17
socamont@socamont.com